Mall- Sickerschacht
VS A 20175

Schachtabdeckung Klasse A 15 kN

SCHNITT

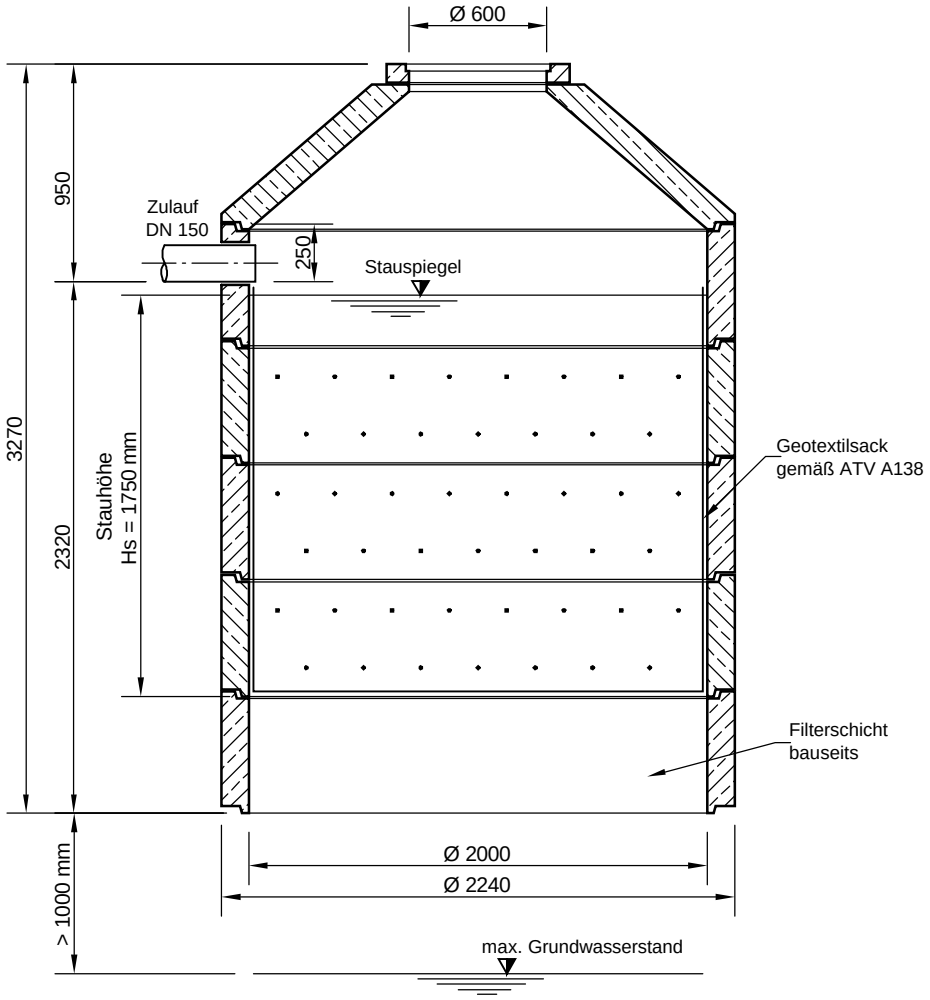

GRUNDRISS

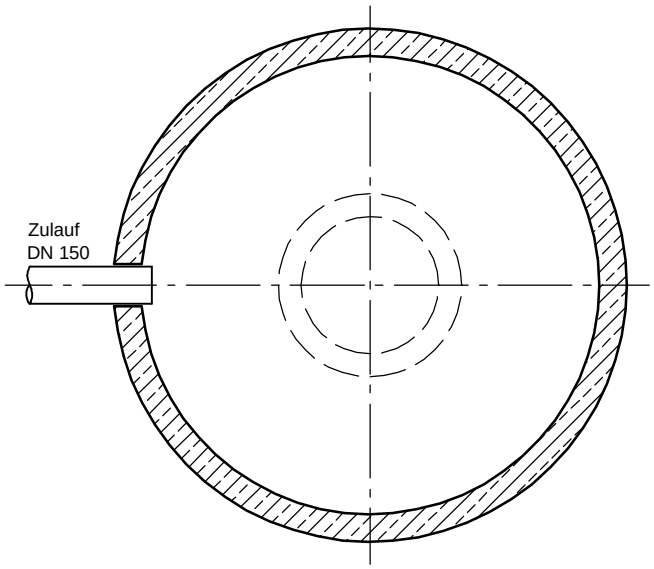

mall umweltsysteme Hüfinger Straße 39-45 • D-78166 Donaueschingen					Datum	Name	Benennung: . Mall-Sickerschacht VS A 20175	Maßsta 1:33 A4
				Bearb.	13.02.12	MReichma		
				Gepr.				
				Sachbe.				
				AB - Nr.				
				Mat.-Nr.	VS A 20175		Zeichnungs-Nr.: RW-S-VS-10031	Blatt
				Werkstoff				von B
	Zust.	Änderung	Datum	Name				

ıderungen vorbehalten