Mall-Regenspeicher-Terra
Terra 5500

SCHNITT

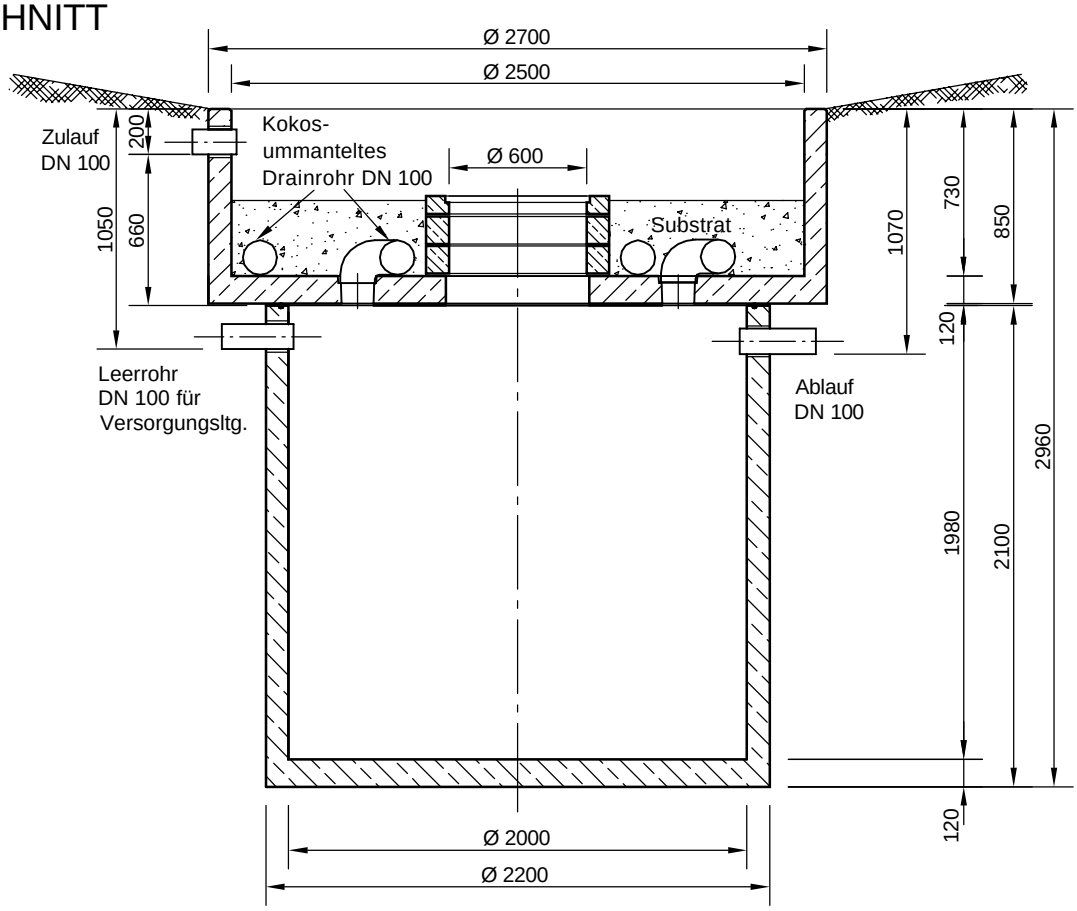

GRUNDRISS

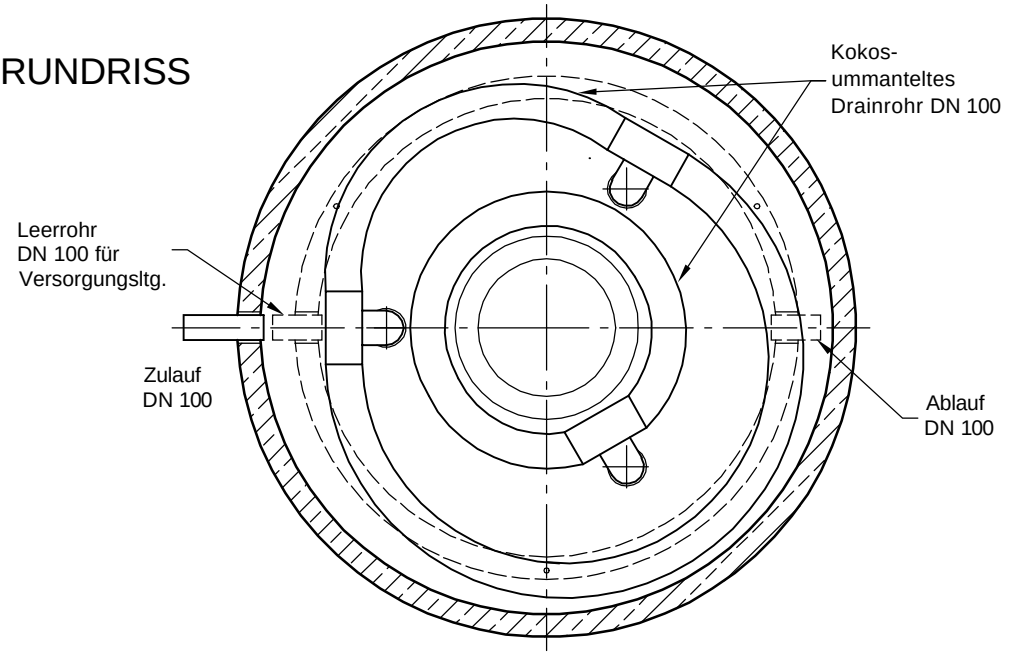

mall umweltsysteme Hüfinger Straße 39-45 • D-78166 Donaueschingen					Datum	Name	Benennung:
				Bearb.	20.01.12	MReichma	Mall-Regenspeicher-Terra 5500
				Gepr.			
				Sachbe.			
				AB - Nr.			
				Art.-Nr.	Terra 5500		Zeichnungs-Nr.: RW-S-TR-10004
				Werkstoff			
	Zust.	Änderung	Datum	Name			

Maßsta 1:33 A4

Blatt von B

ideringen vorbehalten