Mall-Metalldachfilter Tecto MVS 290

Schachtabdeckung Kl. A

Schnitt A-A

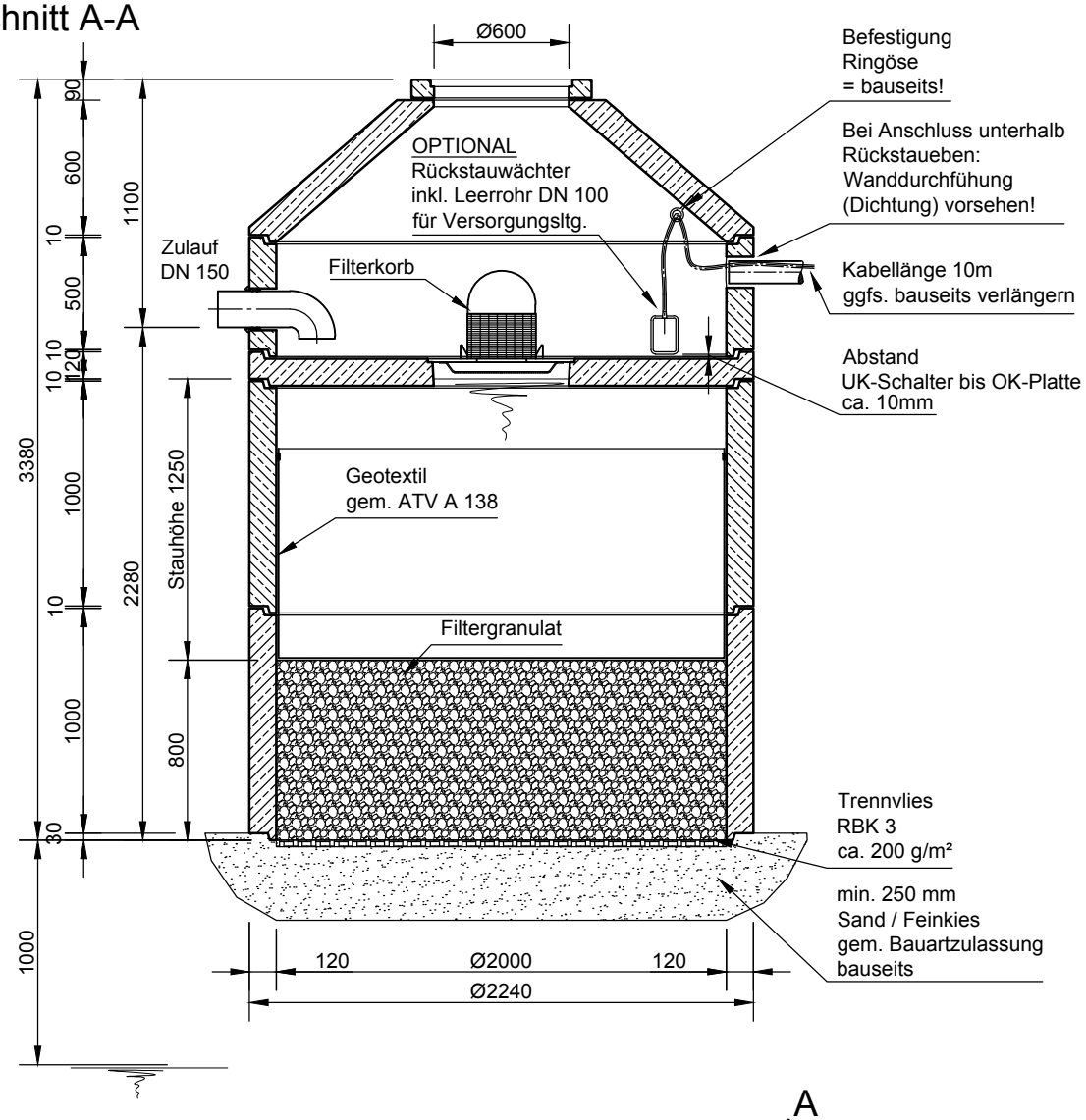

Grundriss

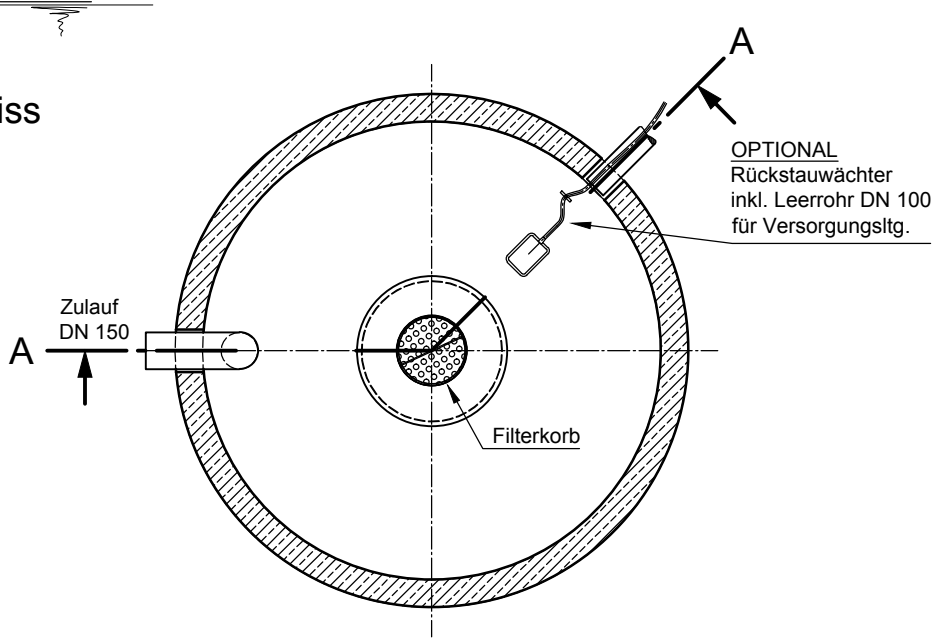

mall umweltsysteme Hüfinger Straße 39-45 • 78166 Donaueschingen Tel.+49 771/8005- 0 • Fax -100 • www.mall.info	Rev.	Beschreibung	Datum	Bearbeitet	Benennung:	Maßstab:
	-	Zur Ansicht	12.06.2015	KMeichel	·	1:33
					Mall-Metalldachfilter Tecto MVS 290	Format: A4
	Datum	12.06.2015	Erstellt	KMeichel	Zeichnungs-Nr.:	Blatt
	Ersatz für		Geprüft		RW-S-MV-10010 -	1
	Gewicht		Sachbear.	Lienhard		
	Werkstoff		AB - Nr.		Alle Rechte und Änderungen vorbehalten	
			SAP - Mat.			