Mall-Rückhaltebecken
Nenninhalt 75 m³
(ohne Anschlüsse)

Schachtabdeckung Kl. D-400

Schnitt A-A

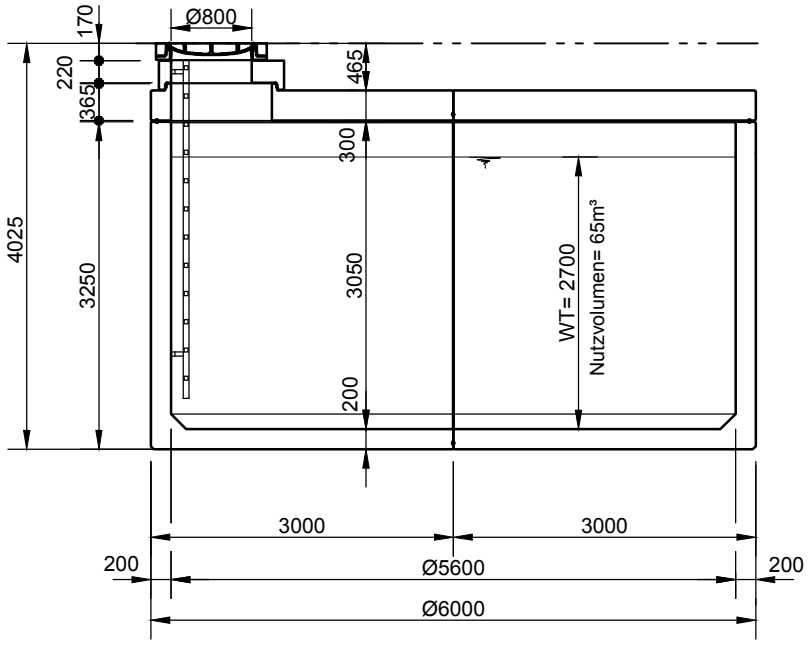

Grundriss

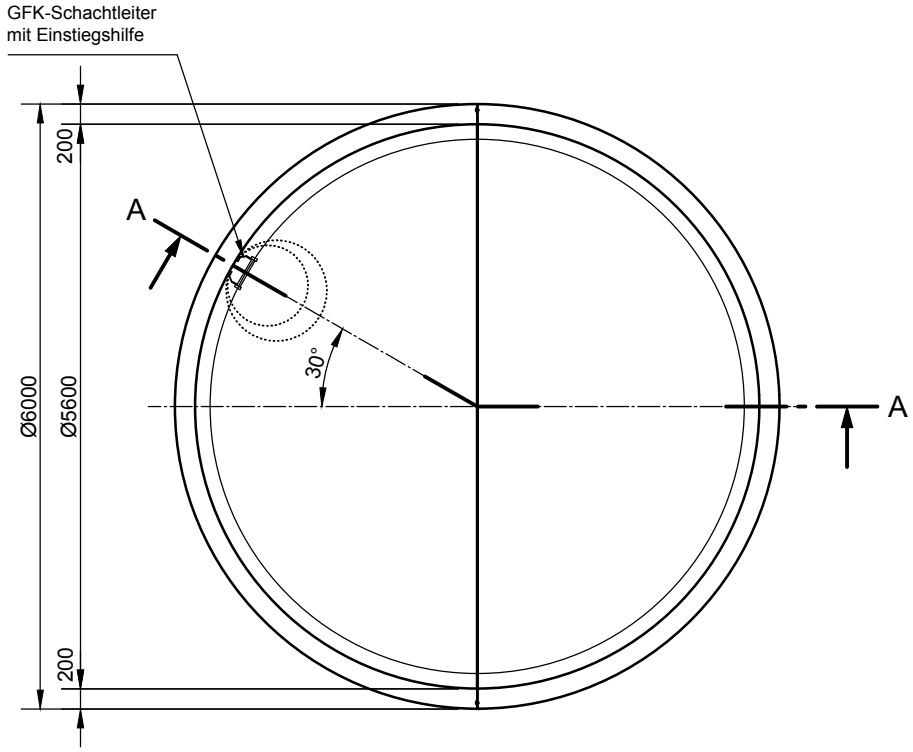

Rev.	Beschreibung	Datum	Bearbeitet
-	Zur Ansicht	03.03.2021	TGiannit

Benennung:
Rückhaltebecken mit Halbschalen
Mall-Rückhaltebecken 75m³

Maßstab: 1:75
Format: A4

Datum	03.03.2021	Erstellt	TGiannit
Ersatz für		Geprüft	
Gewicht		Sachbear.	Geis
Werkstoff		Beleg-Nr.	
		SAP - Mat.	

Zeichnungs-Nr.: RW-S-RR-10013 - Blatt -

Alle Rechte und Änderungen vorbehalten

mall umweltsysteme