Mall- Filterschacht FS
FS 130
Schachtabdeckung Kl. B

Schnitt A-A

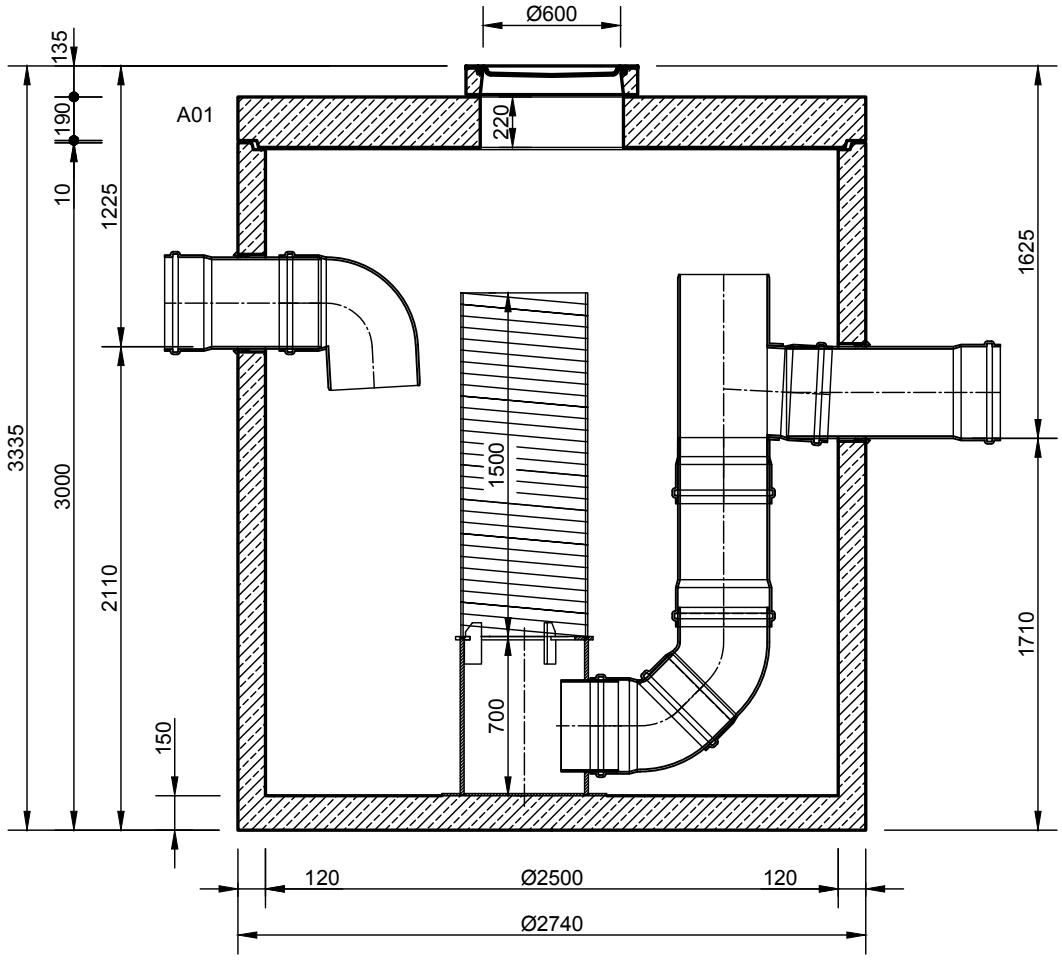

Grundriss

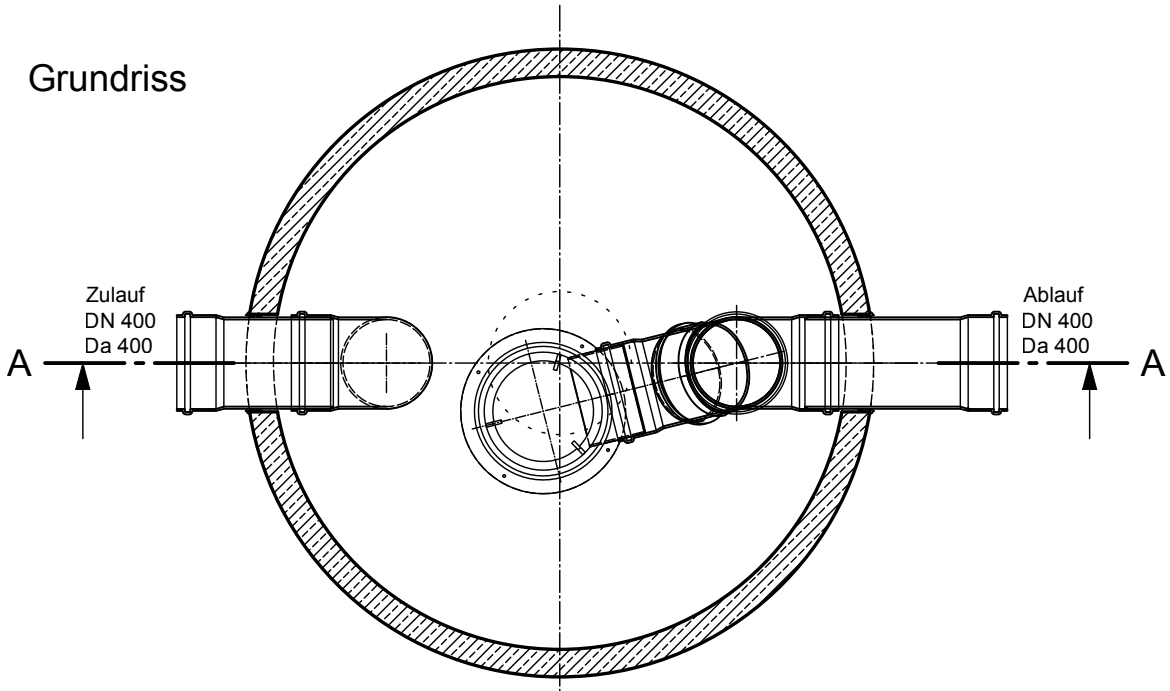

Rev.	Beschreibung	Datum	Bearbeitet
-	Zur Ansicht	16.01.2023	KMeichel

Benennung: Mall-Filterschacht FS 130

Maßstab: 1:33

Format: A4

Datum	12.01.2023	Erstellt	KMeichel
Ersatz für		Geprüft	
Gewicht		Sachbear.	Lienhard
Werkstoff		Beleg-Nr.	
		SAP - Mat.	

Zeichnungs-Nr.: RW-S-FS-10116 - Blatt -

Alle Rechte und Änderungen vorbehalten

mall umweltsysteme