Schnitt A-A

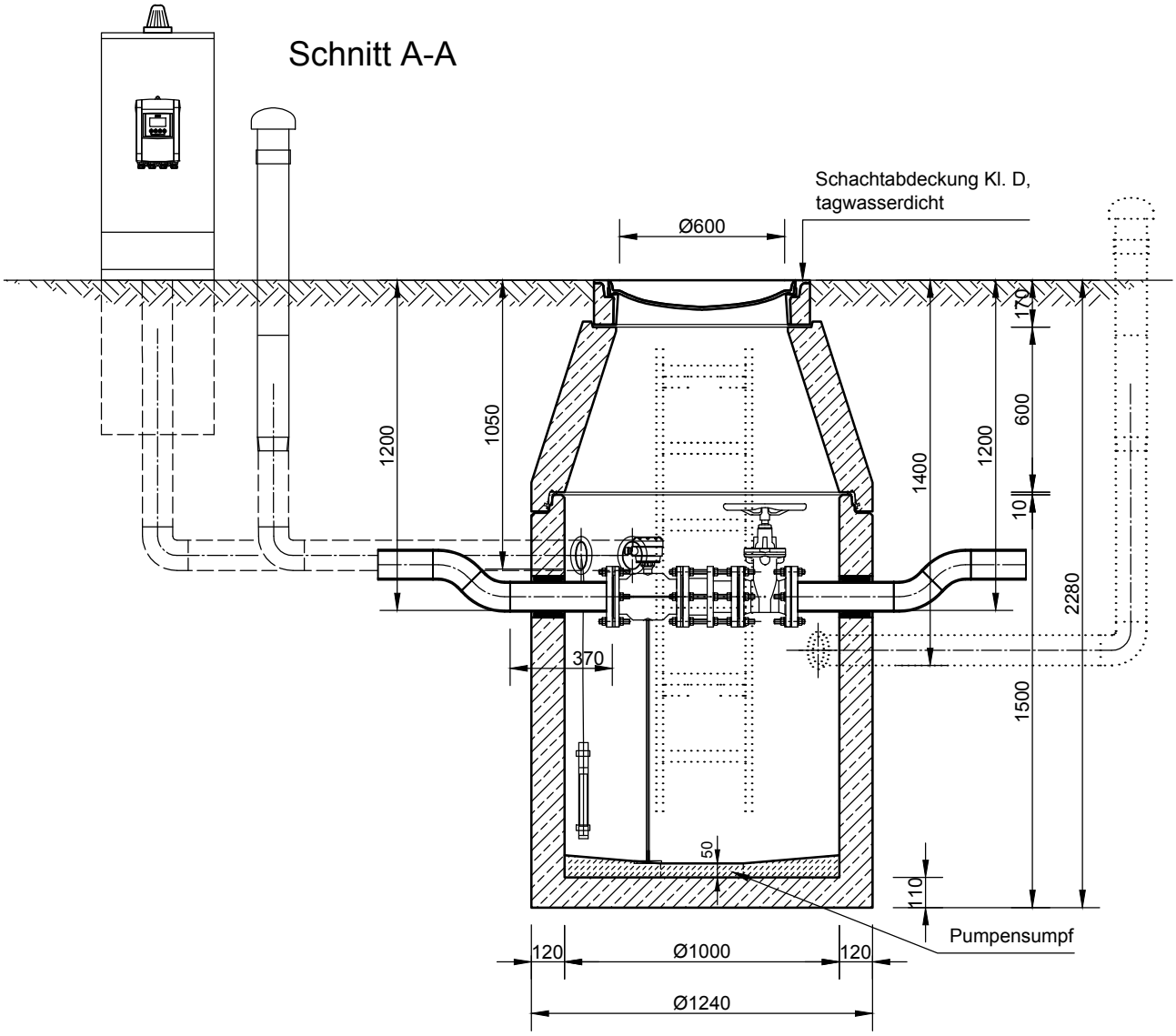

Grundriss

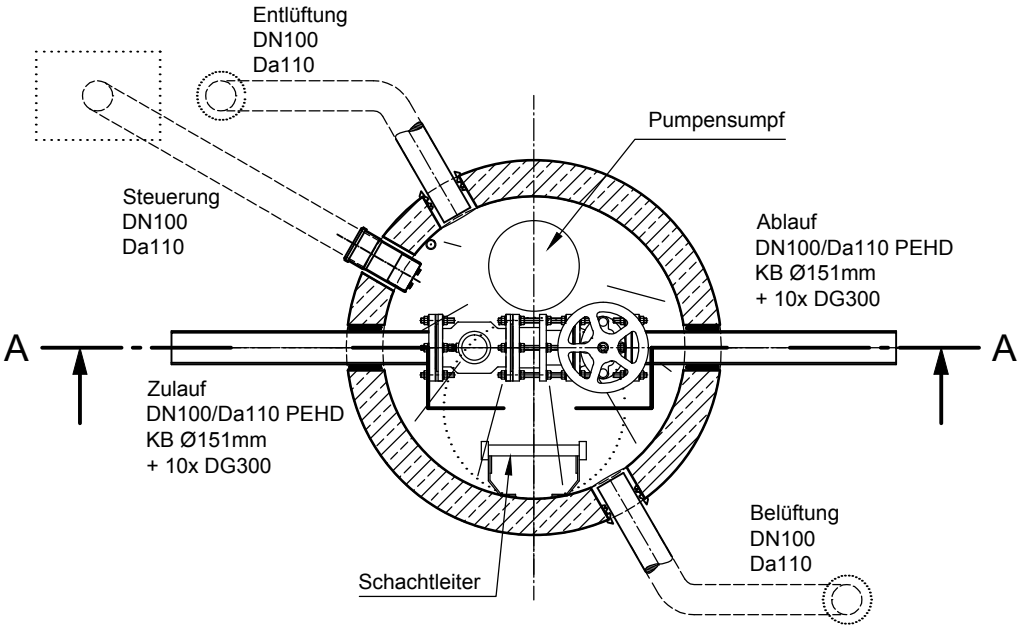

mall umweltsysteme
Hüfinger Straße 39-45 • 78166 Donaueschingen
Tel.+49 771/8005- 0 • Fax -100 • www.mall.info

Rev.	Beschreibung	Datum	Bearbeitet
-	Zur Ansicht	30.10.2015	KMeichel

Datum	20.10.2015	Erstellt	kmeichel
Ersatz für		Geprüft	
Gewicht		Sachbear.	Steuer
Werkstoff		AB - Nr.	
		SAP - Mat.	

Benennung: .

Mall-Mengenmessschacht LevaCheck 100

Maßstab: 1:25

Format: A4

Zeichnungs-Nr.: PW-S-AR-00004 - Blatt 1

Alle Rechte und Änderungen vorbehalten