Mall-Be- und Entlüftungsschacht
LevaVent DN200-P

Schachtabdeckung Kl. D TWD

Schnitt A-A

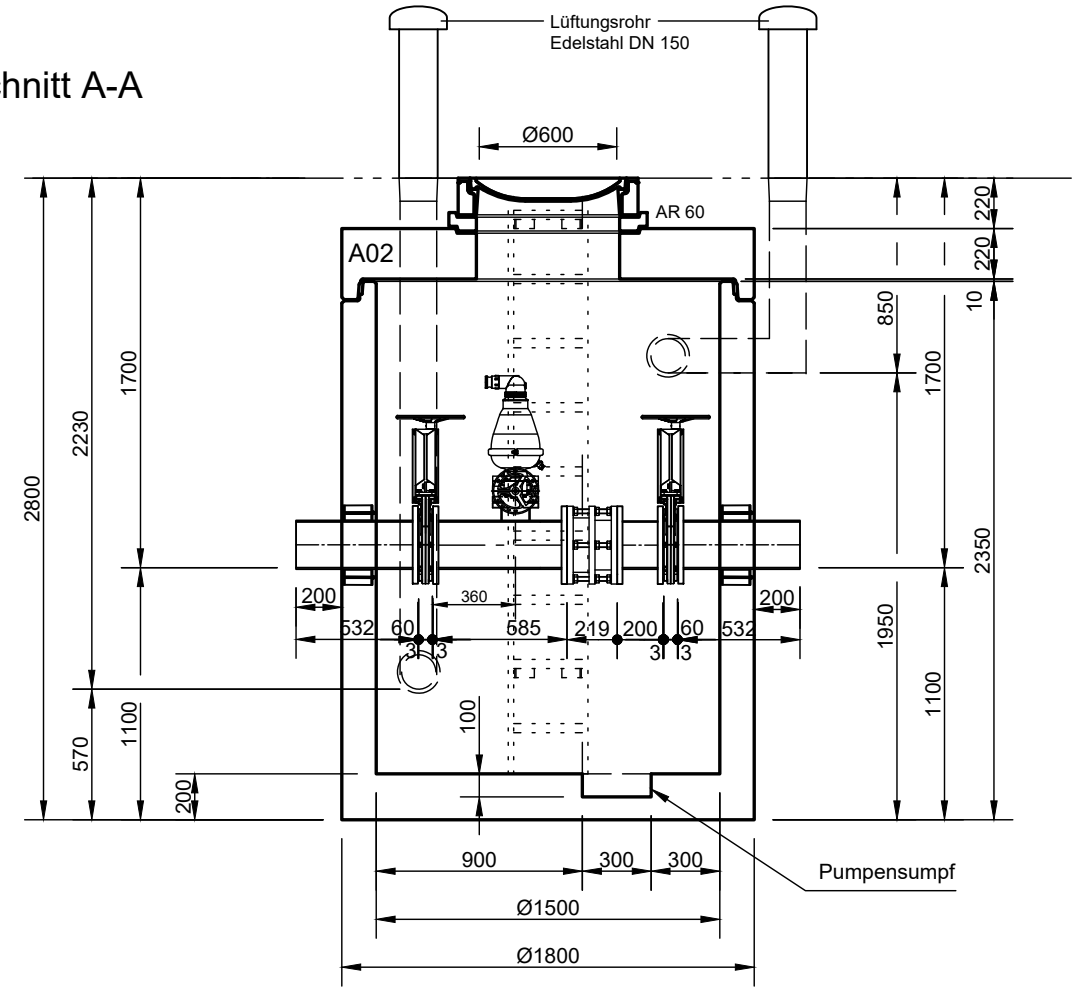

Grundriss

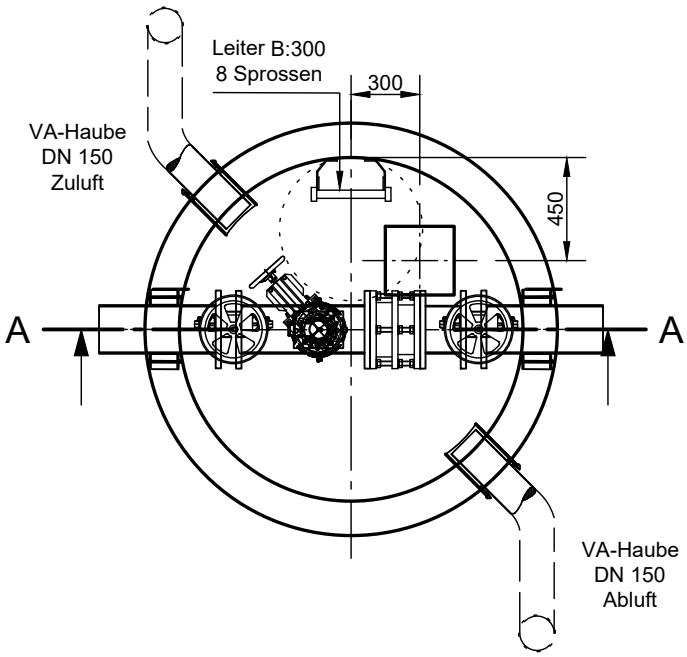

Rev.	Beschreibung	Datum	Bearbeitet
-	Erstfreigabe	23.05.2025	BLaketa
A	Zeichnung aktualisiert	16.07.2025	BLaketa
B	Pumpensumpf, Abluft, Verrohrung	16.10.2025	BFeucht

mall umweltsysteme

Datum	23.05.2025	Erstellt	blaketa
Ersatz für		Geprüft	
Gewicht		Sachbear.	ISiric
Werkstoff		Beleg-Nr.	
		SAP - Mat.	

Benennung: .

Mall-LevaVent DN200-P

Maßstab: 1:33

Format: A4

Zeichnungs-Nr.: PW-S-PR-10550 B

Blatt -

Alle Rechte und Änderungen vorbehalten