Mall-Be- und Entlüftungsschacht
LevaVent DN150-P

Schachtabdeckung Kl. D TWD

Schnitt A-A

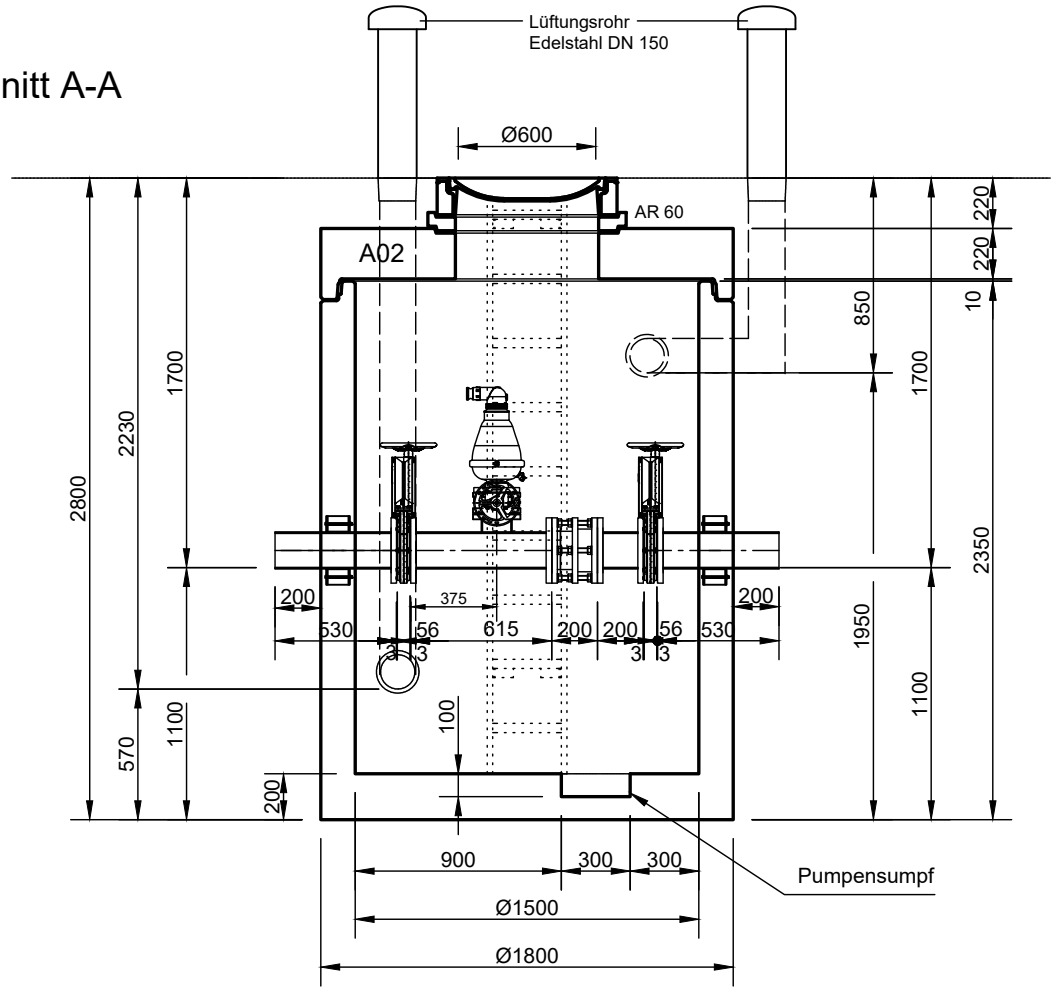

Grundriss

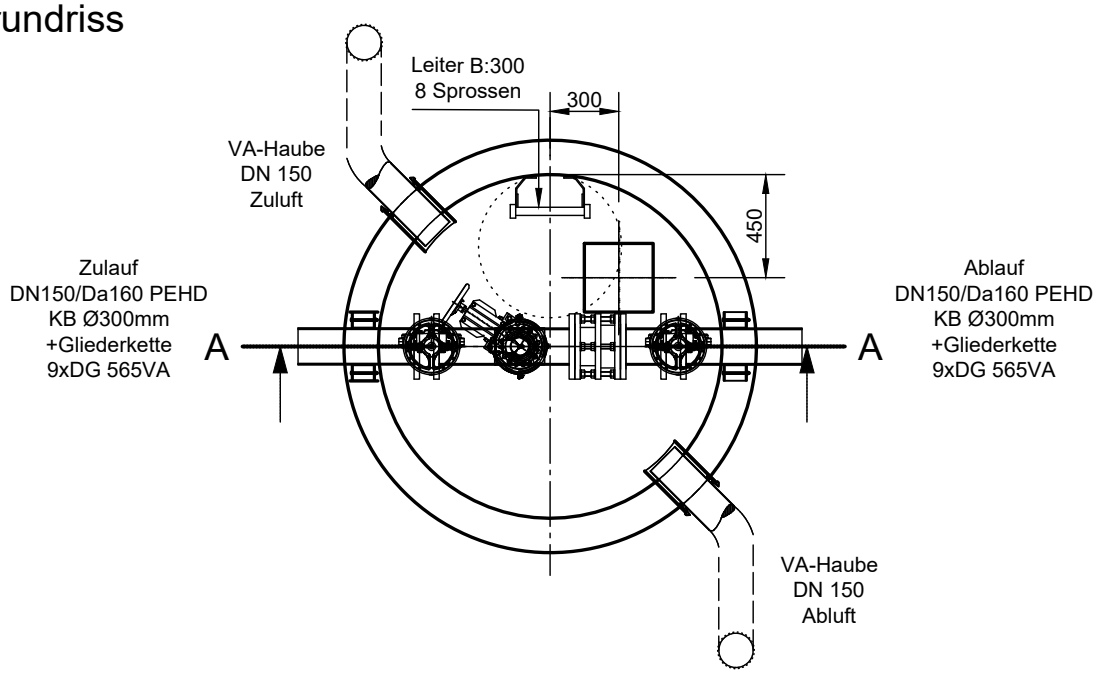

mall umweltsysteme

Rev.	Beschreibung	Datum	Bearbeitet
A	Zeichnung aktualisiert	16.07.2025	BLaketa
B	Pumpensumpf, Abluft, Verrohrung	16.10.2025	BFeucht
C	Layout pdf	16.10.2025	BFeucht

Datum	21.05.2025	Erstellt	blaketa
Ersatz für		Geprüft	
Gewicht		Sachbear.	ISiric
Werkstoff		Beleg-Nr.	
		SAP - Mat.	

Benennung: .

Mall-LevaVent DN 150-P

Maßstab: 1:33

Format: A4

Zeichnungs-Nr.: PW-S-PR-10540 C

Blatt -

Alle Rechte und Änderungen vorbehalten