Absperrschacht (AS)

NeutraBloc DN 200

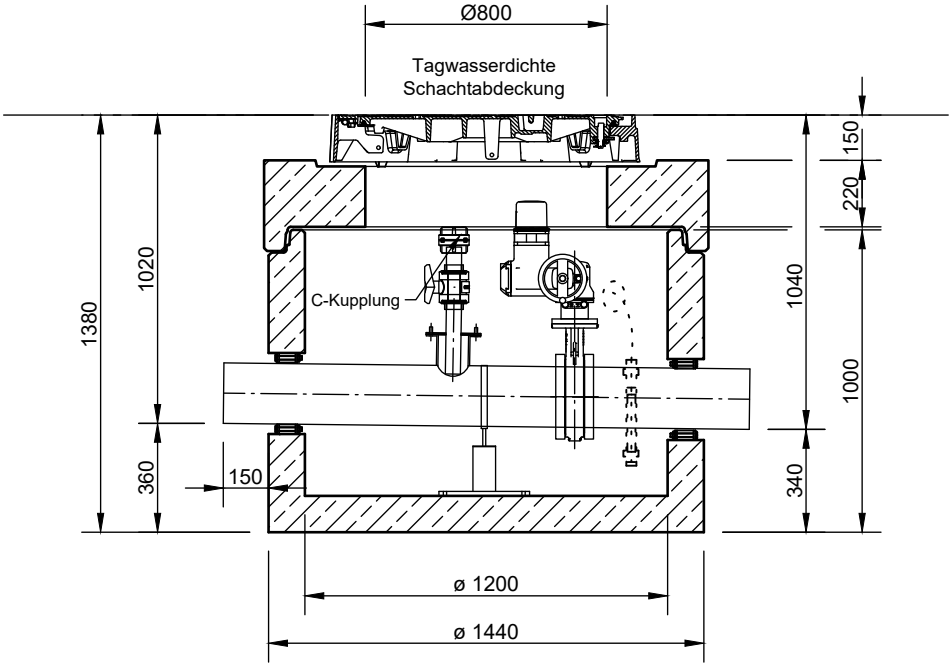

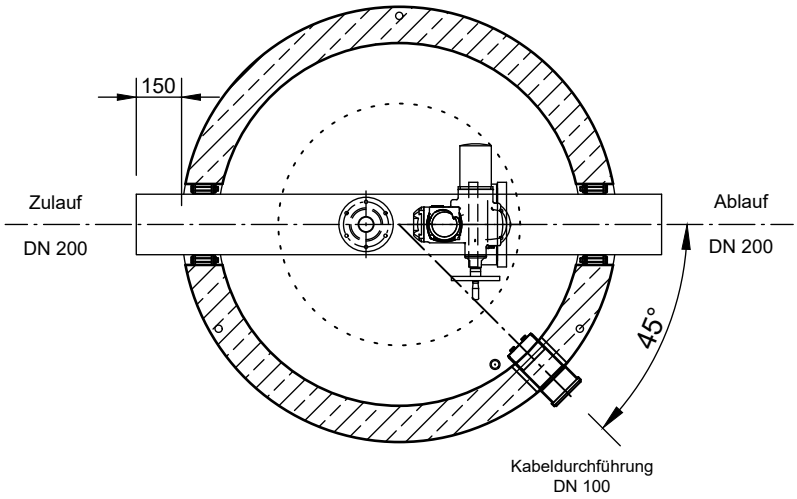

Abdeckungen: Klasse D 400

- Die Höhen der bauseitigen Mörtelfugen sind mit 10 mm angenommen

- Toleranzen der Betonteile nach DIN-V 4034-1

mall umweltsysteme
Hüfinger Straße 39-45 • D-78166 Donaueschingen
Telefon: +49 771 8005-0
E-Mail: info@mall.info • www.mall.info

Rev.	Beschreibung	Datum	Bearbeitet
-	Zur Ansicht	12.12.2019	SMartin
A	GAV Abeckung eingefügt	29.06.2020	SMartin

Datum	22.11.2019	Erstellt	SMartin
Ersatz für		Geprüft	
Gewicht		Sachbear.	
Werkstoff		Beleg-Nr.	
		SAP - Mat.	

Benennung: Absperrschacht NeutraBloc DN 200

Maßstab: 1:25

Format: A4

Zeichnungs-Nr.: AT-S-AS-10042 A

Blatt -

Alle Rechte und Änderungen vorbehalten