Schnitt A-A

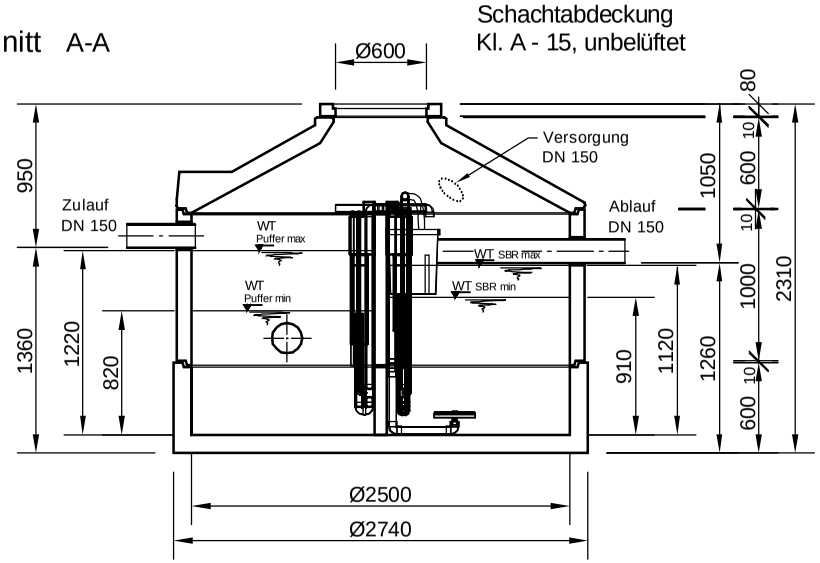

B-B

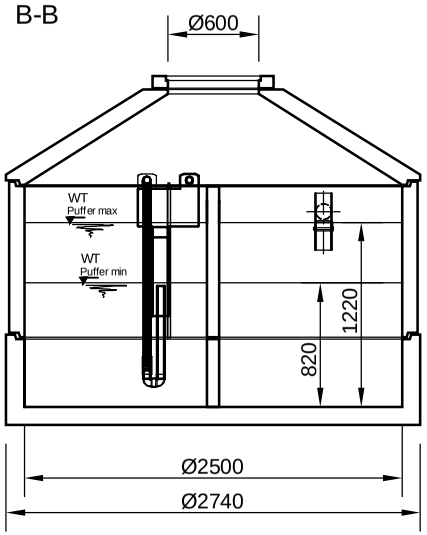

C-C

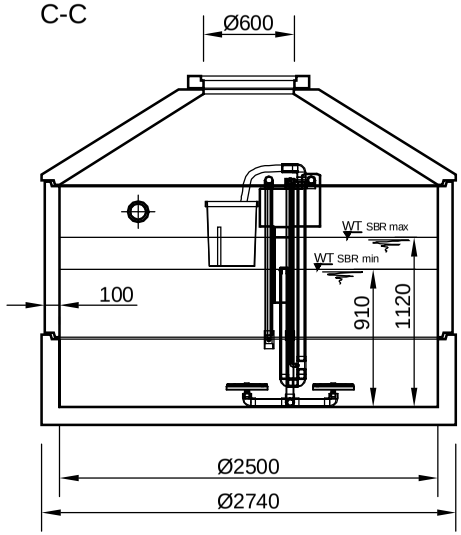

Grundriss

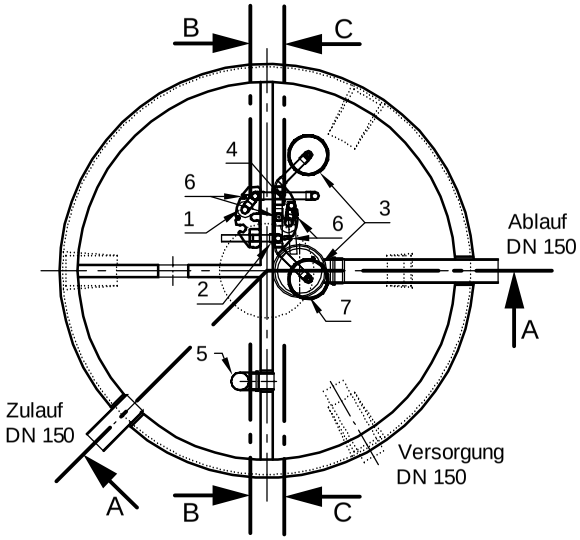

1 Heber Beschickung (P1)
2 Heber ÜS (S0-1)
3 Tellerbelüfter (L2) + 414 mm
4 Heber Klarwasserabzug (S1)
5 Notüberlauf
6 Luftanschlüsse
7 Probenahme mit Notüberlauf

mall umweltsysteme
Hüfinger Straße 39-45 • D-78166 Donaueschingen
Telefon 0 771/8005- 0 • Telefax 0 771/8005 - 100

Änderungen vorbehalten

Zust.	Änderung	Datum	Name		Datum	Name
				Bearb.:	26.10.12	RMerk
				Gepr. :		
				Norm :		
				Sachbearbeiter :		
				Werkstoff:		

Benennung: SanoClean, classicline, S/M, 8 EW H25
Ringbauweise Coswig, Serienzeichnung

Masstab: 1:50

Zeichnungs-Nr.: KT-S-SCB-10124

Blatt
von Blatt

Ers.f.:
Ers.d.:

Für diese Technische Zeichnung behalten wir uns alle Rechte vor