Schnitt

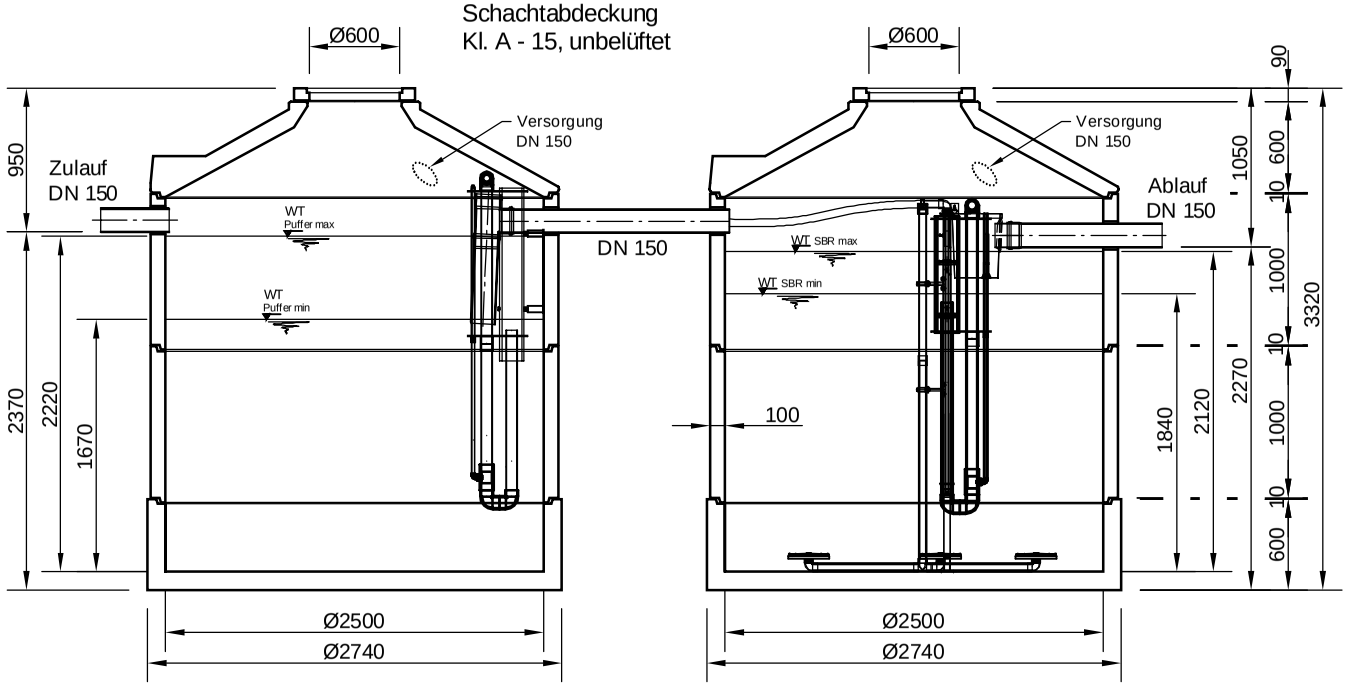

Grundriss

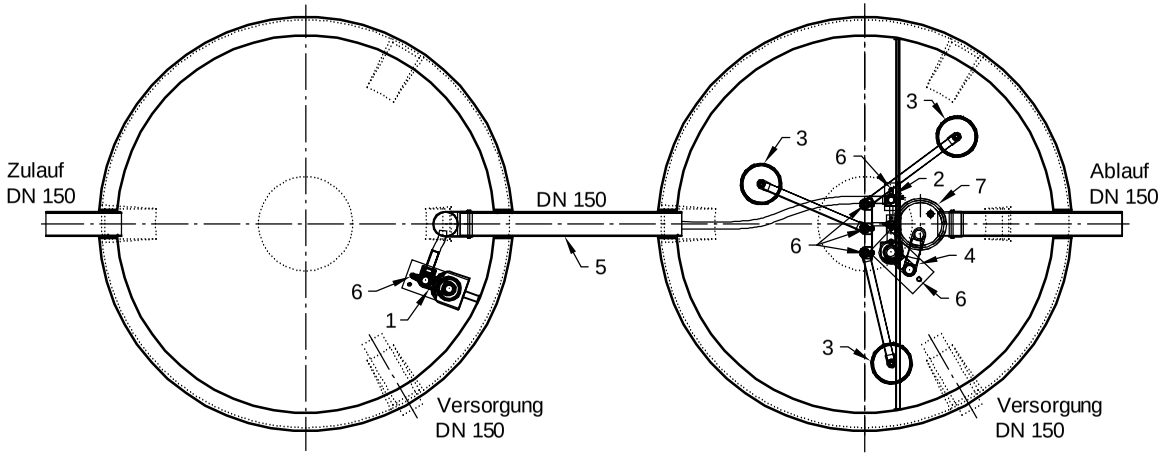

1 Heber Beschickung
2 Heber ÜS
3 Tellerbelüfter
4 Heber Klarwasserabzug
5 Notüberlauf
6 Luftanschlüsse
7 Probenahme mit Notüberlauf

mall
umweltsysteme
Hüfinger Straße 39-45 • D-78166 Donaueschingen
Telefon 0 771/8005- 0 • Telefax 0 771/8005 - 100

Änderungen vorbehalten

Zust.	Änderung	Datum	Name

	Datum	Name
Bearb.:	30.05.14	RMerk
Gepr. :		
Norm :		
Sachbearbeiter :		
Werkstoff:		

Benennung:
SanoClean, classicline, S/M, 30 EW K25
Ringbauweise Coswig, Serienzeichnung

Masstab: 1:50

Zeichnungs-Nr.: KT-S-SCB-10397

Blatt
von Blatt

Für diese Technische Zeichnung behalten wir uns alle Rechte vor

Ers.f.:
Ers.d.: