Schnitt A-A

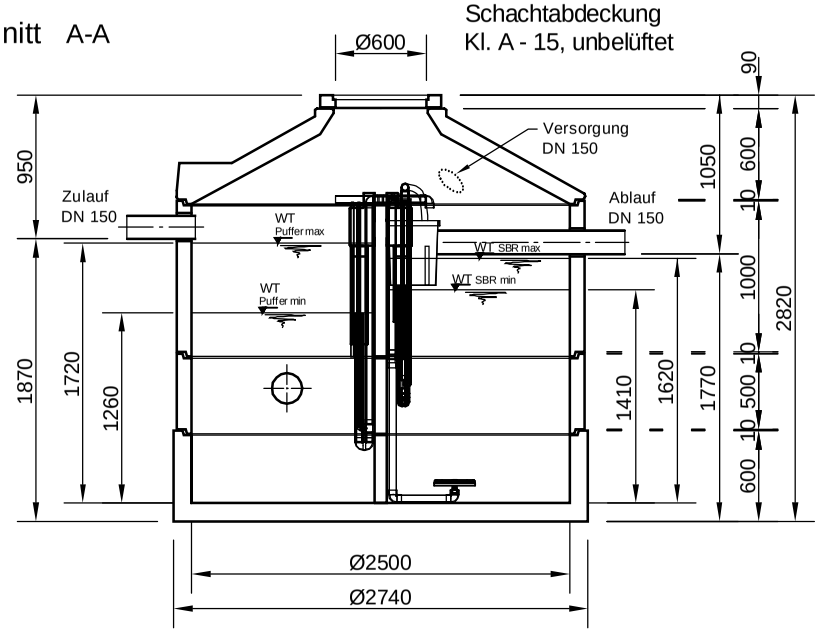

B-B

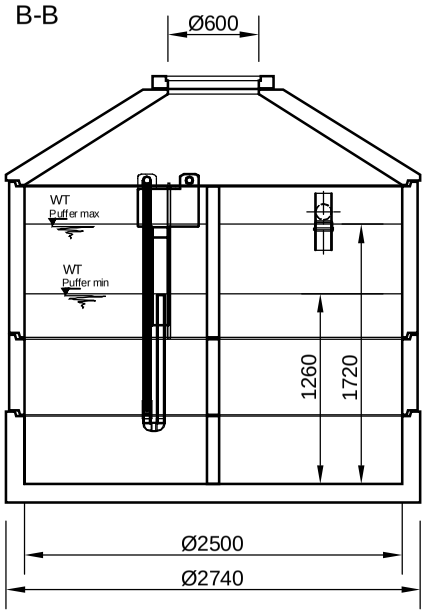

C-C

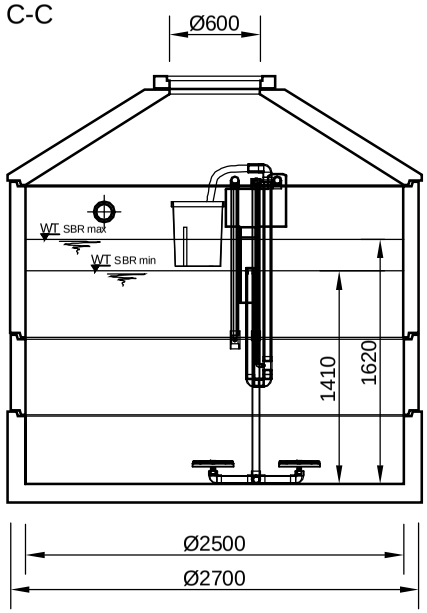

Grundriss

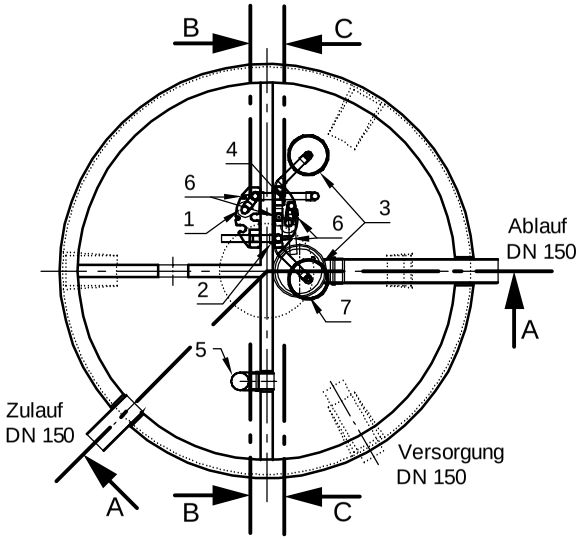

1 Heber Beschickung (P2)
2 Heber ÜS (S0-1)
3 Tellerbelüfter (L2) + 924 mm
4 Heber Klarwasserabzug (S1)
5 Notüberlauf
6 Luftanschlüsse
7 Probenahme mit Notüberlauf

mall
umweltsysteme
Hüfinger Straße 39-45 • D-78166 Donaueschingen
Telefon 0 771/8005- 0 • Telefax 0 771/8005 - 100

Änderungen vorbehalten

Zust.	Änderung	Datum	Name

	Datum	Name
Bearb.:	22.10.12	RMerk
Gepr. :		
Norm :		
Sachbearbeiter :		
Werkstoff:		

Benennung: SanoClean, classicline, S/M, 12 EW H25
Ringbauweise Coswig, Serienzeichnung

Masstab: 1:50

Zeichnungs-Nr.: KT-S-SCB-10123

Blatt
von Blatt

Für diese Technische Zeichnung behalten wir uns alle Rechte vor

Ers.f.: Ers.d.: