Schnitt

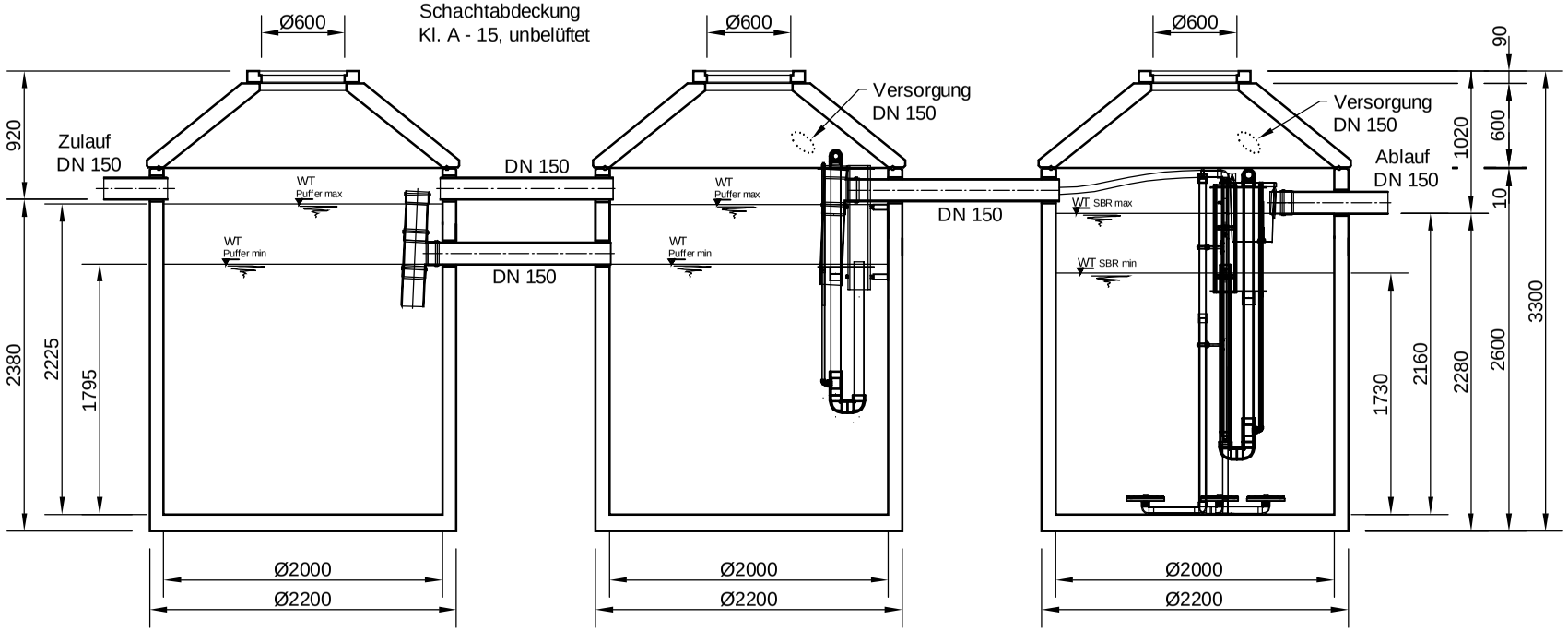

Grundriss

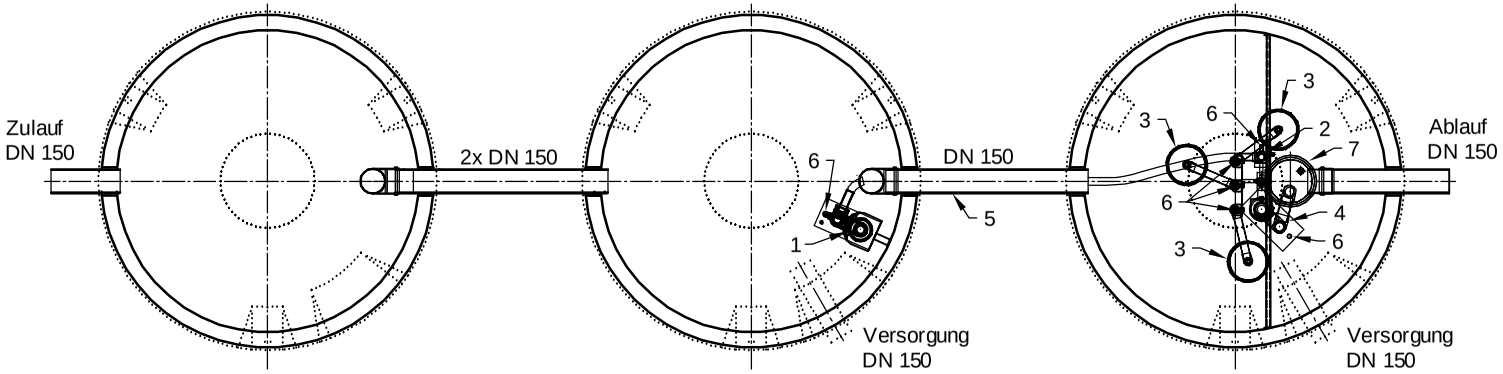

1 Heber Beschickung
2 Heber ÜS
3 Tellerbelüfter
4 Heber Klarwasserabzug
5 Notüberlauf
6 Luftanschlüsse
7 Probenahme mit Notüberlauf

mall umweltsysteme
Hüfinger Straße 39-45 • D-78166 Donaueschingen
Telefon 0 771/8005- 0 • Telefax 0 771/8005 - 100

Änderungen vorbehalten

Zust.	Änderung	Datum	Name		Datum	Name
				Bearb.:	25.04.14	RMerk
				Gepr. :		
				Norm :		
				Sachbearbeiter :		
				Werkstoff:		

Benennung: SanoClean, activeline, S/M, 30 EW K20, Serienzeichnung

Masstab: 1:50

Zeichnungs-Nr.: KT-S-SCB-10373

Blatt / von Blatt

Für diese Technische Zeichnung behalten wir uns alle Rechte vor

Ers.f.: Ers.d.: