MALL-Abwassersammelgrube
AS 14800

Schachtabdeckung Kl. A - 15

SCHNITT

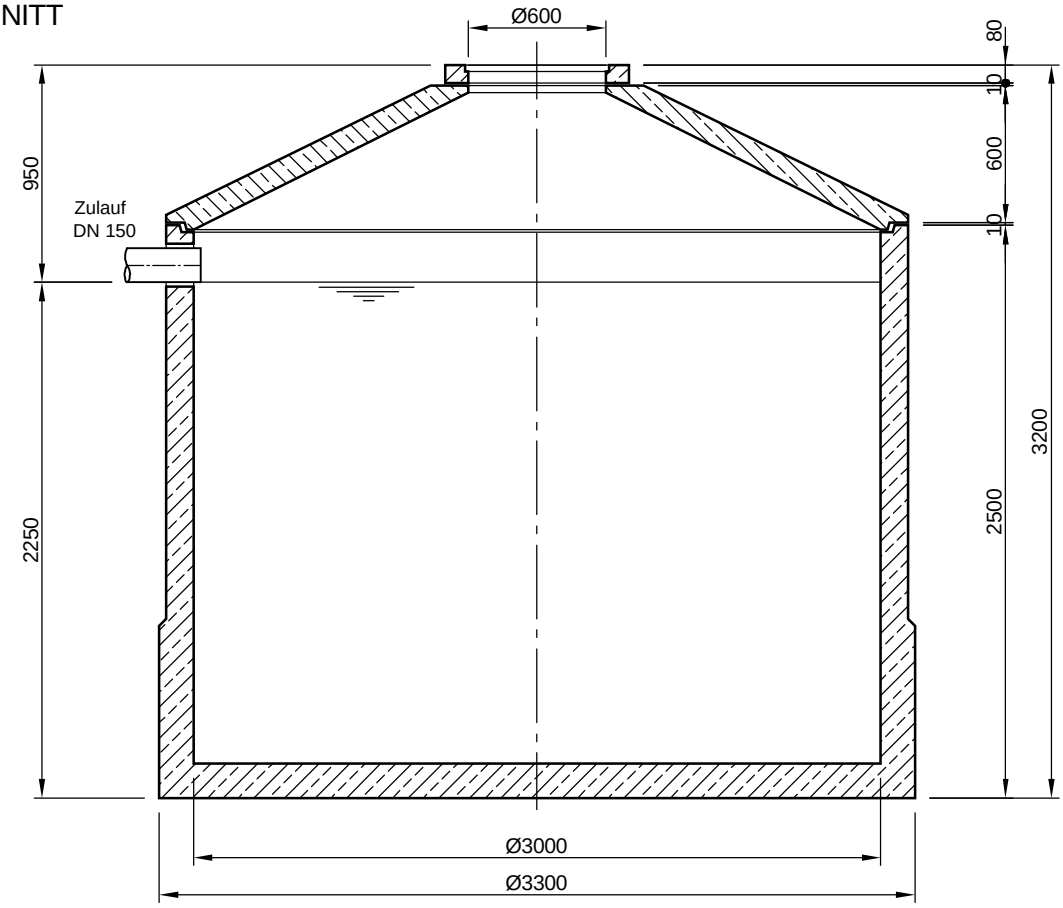

GRUNDRISS

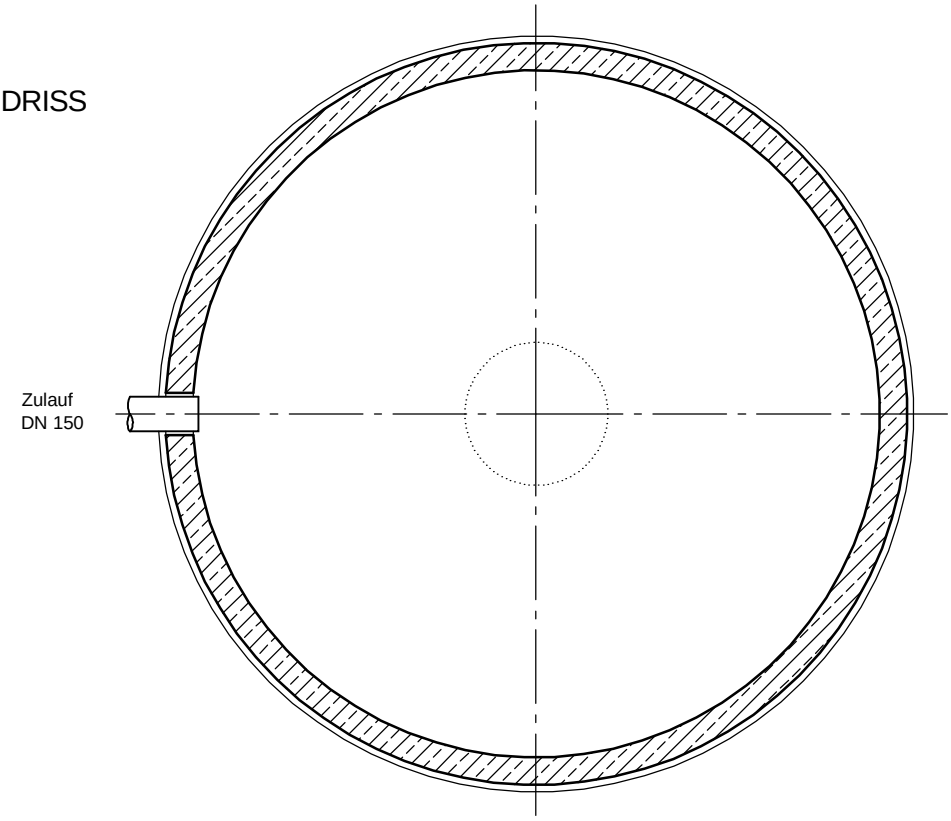

mall umweltsysteme Hüfinger Straße 39-45 • D-78166 Donaueschingen Telefon 0 771/8005- 0 • Telefax 0 771/8005 - 100	Änderungen vorbehalten				Datum	Name	Benennung:
				Bearb.	17.02.12	MReichma	.
				Gepr.			Mall-Abwassersammelgrube AS 14800
				Sachbe.			
				AB - Nr.			
				Mat.-Nr.	AS 14800		Zeichnungs-Nr.:
				Werkstoff			KT-S-ASB-10009
	Zust.	Änderung	Datum	Name			

Maßstab: 1:33
A4
Blatt
von Blatt

Für diese Technische Zeichnung behalten wir uns alle Rechte vor