Mall-Mengenmessschacht
LevaCheck 250

Schnitt A-A

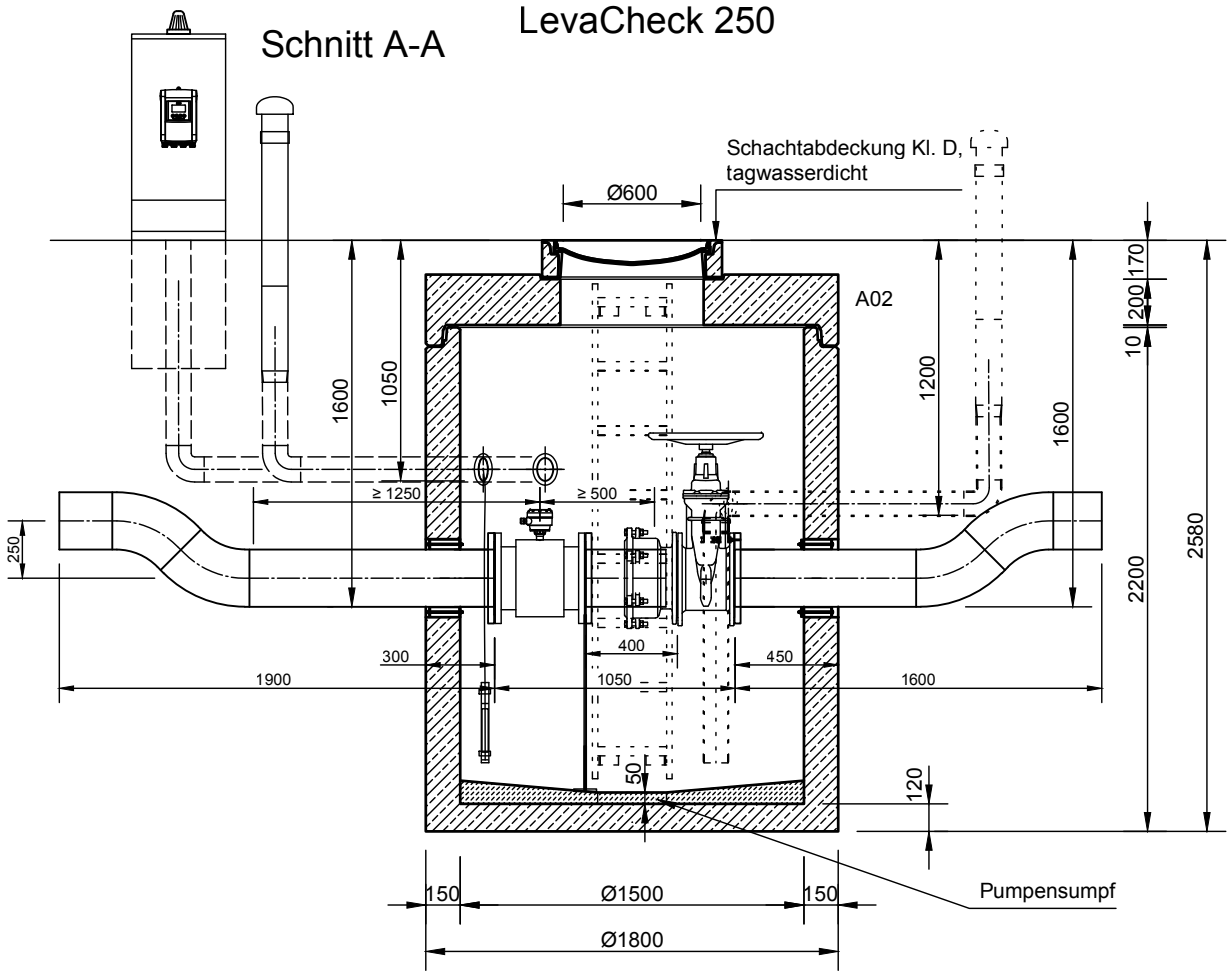

Grundriss

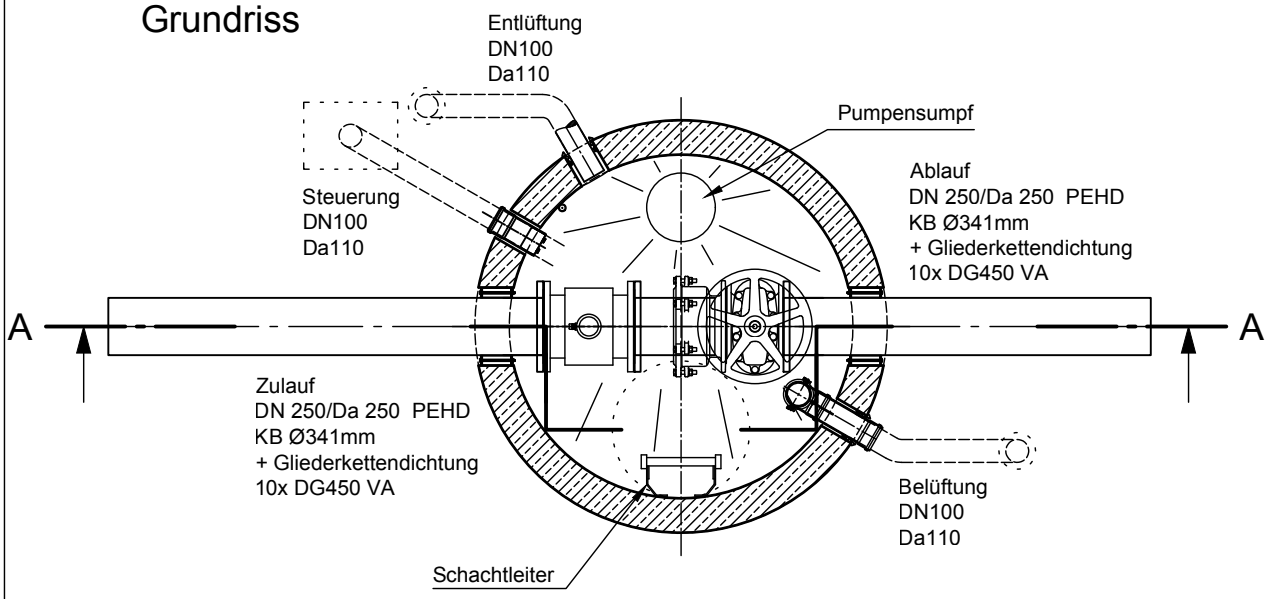

Rev.	Beschreibung	Datum	Bearbeitet
-	Zur Ansicht	30.07.2021	KMeichel
A	Verrohrung u. Belüftung angep.	08.09.2021	KMeichel
B	Travers/Stütze u. KB + RRD angep.	15.09.2021	KMeichel

mall umweltsysteme

Datum	30.07.2021	Erstellt	KMeichel
Ersatz für		Geprüft	
Gewicht		Sachbear.	Siric
Werkstoff		Beleg-Nr.	
		SAP - Mat.	

Benennung: Mall-Mengenmessschacht LevaCheck 250

Maßstab: 1:33

Format: A4

Zeichnungs-Nr.: PW-S-AR-00012 B

Blatt -

Alle Rechte und Änderungen vorbehalten