LevaFlow-E 15 EX

Schachtabdeckung Kl. D

Schnitt A-A

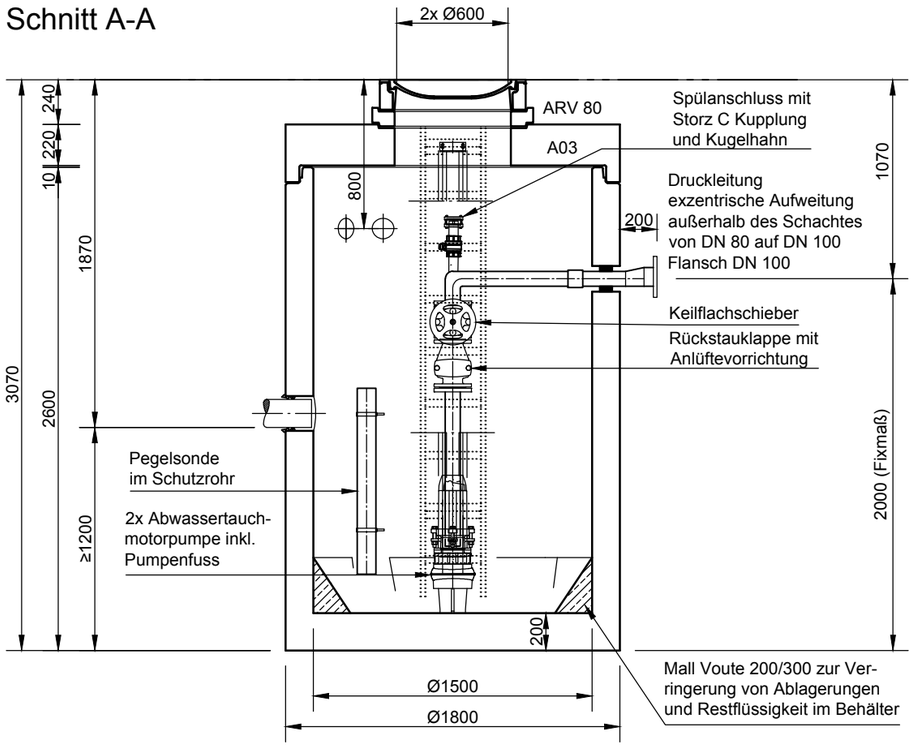

Schnitt B-B

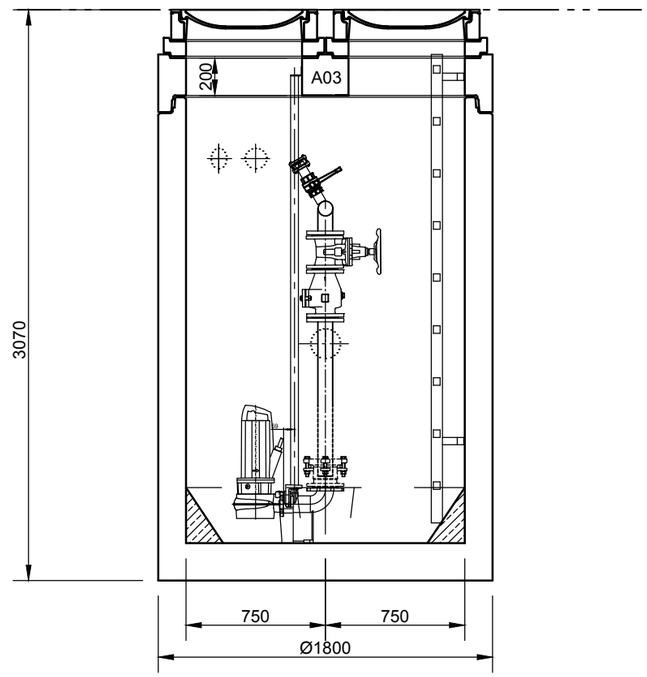

Grundriss

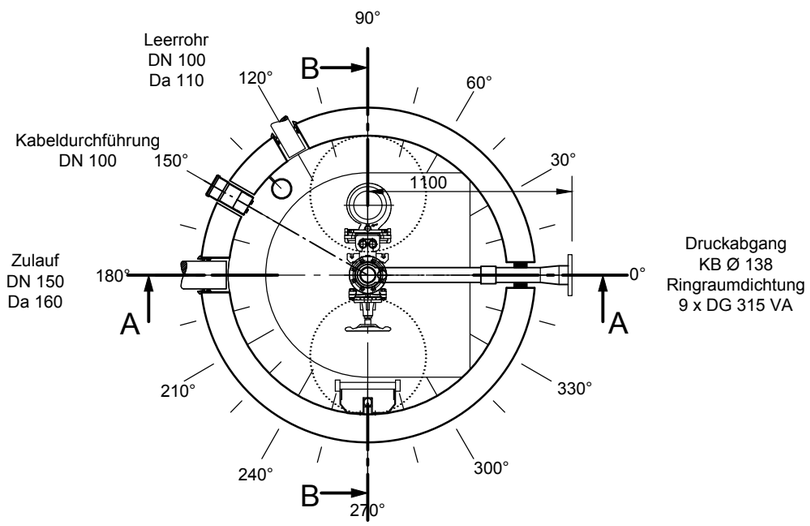

Schachtuhr

Stromversorgung bauseits!

Abdeckungen: Klasse D 400

- Die Höhen der bauseitigen Mörtelfugen sind mit 10 mm angenommen

- Toleranzen der Betonteile nach DIN-V 4034-1

mall umweltsysteme
Hüfinger Straße 39-45 • D-78166 Donaueschingen
Tel.+49 771/8005- 0 • Fax -100 • www.mall.info

Rev.	Beschreibung	Datum	Bearbeitet
-	Zur Ansicht	26.01.2018	BFeucht
A	Schachtuhr	04.05.2018	BFeucht

Datum	25.01.2018	Erstellt	BFeucht
Ersatz für		Geprüft	
Gewicht		Sachbear.	Steuer
Werkstoff		AB - Nr.	
		SAP - Mat.	

Benennung: · LevaFlow-E 15 EX

Maßstab: 1:33

Format: A3

Zeichnungs-Nr.: PW-S-PR-10277 A

Blatt 1

Alle Rechte und Änderungen vorbehalten