Mall-Abwassersammelgrube
AS 7400

Abdeckung Kl. A - 15

SCHNITT

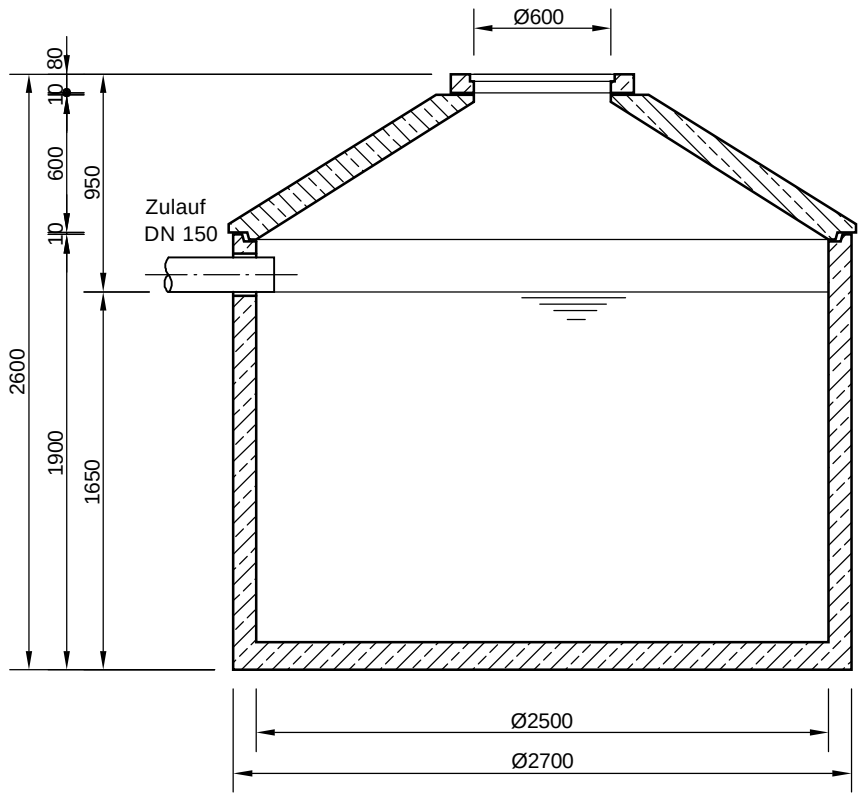

GRUNDRISS

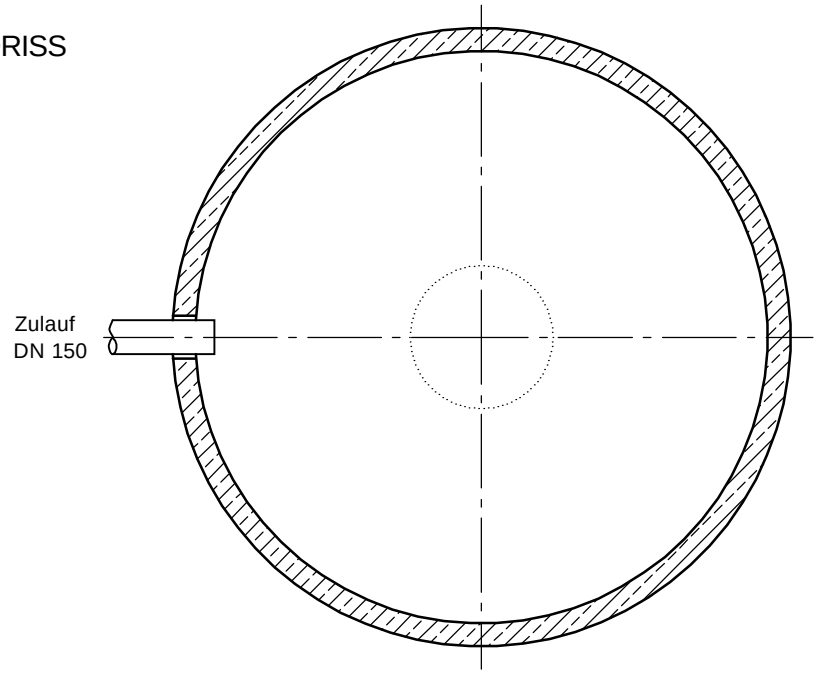

mall umweltsysteme Hüfinger Straße 39-45 • D-78166 Donaueschingen	nderungen vorbehalten				Datum	Name	Benennung: . Mall-Abwassersammelgrube AS 7400	Maßstab: 1:33 A4
				Bearb.	17.02.12	MReichma		
				Gepr.				
				Sachbe.				
				AB - Nr.				
				Mat.-Nr.	AS 7400		Zeichnungs-Nr.: KT-S-ASB-10030	Blatt von Blatt
				Werkstoff				
	Zust.	Änderung	Datum	Name				