Probenahmeschacht

NeutraCheck

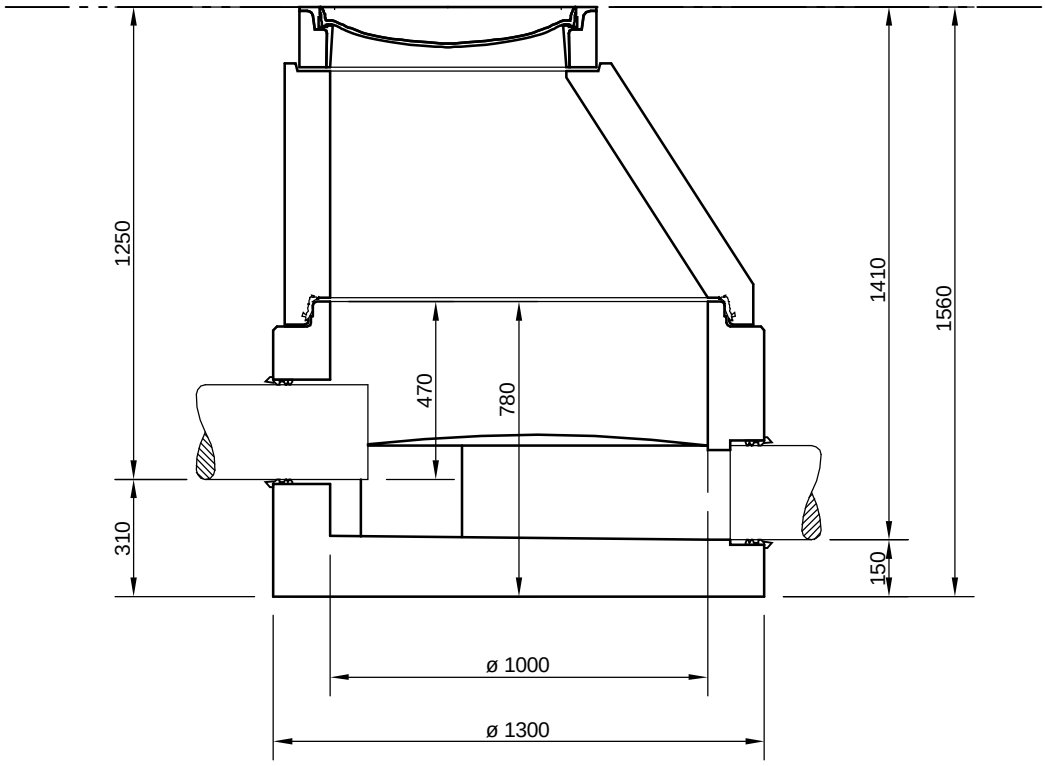

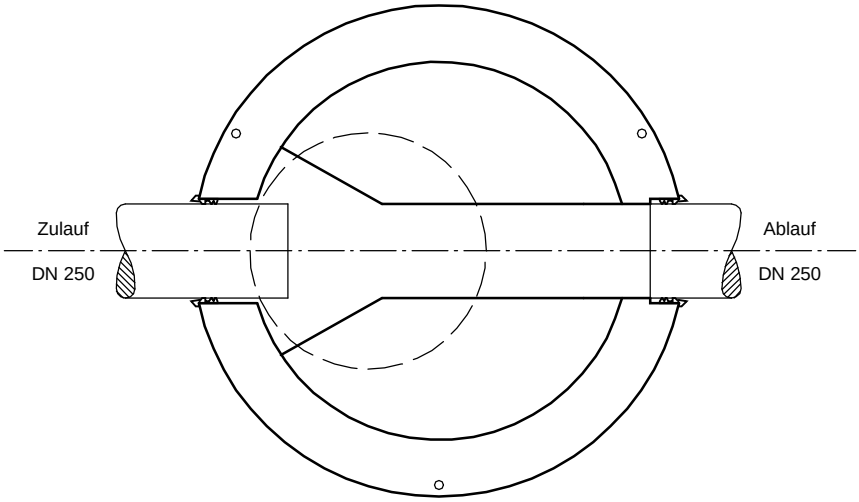

Abdeckungen: Klasse D 400

- Die Höhen der bauseitigen Mörtelfugen sind mit 10 mm angenommen,
- empfohlener Beckenabstand ca. 500 mm,
- Toleranzen der Betonteile nach DIN 4034

mall umweltsysteme

Hüfinger Straße 39-45 • D-78166 Donaueschingen

Telefon 0 771/8005- 0 • Telefax 0 771/8005 - 100

Änderungen vorbehalten

Zust.	Änderung	Datum	Name		Datum	Name
				Bearb.	11.07.11	FSchoend
				Gepr.		
				Sachbe.		
				AB - Nr.		
				Art.-Nr.		
				Werkstoff		

Benennung:

Zeichnungs-Nr.: AT-S-P-10022

Maßstab: 1:20

A4

Blatt von Blatt

Für diese Technische Zeichnung behalten wir uns alle Rechte vor